D25ALN

The NEW standard

- Dosage précis, fiable et homogène
- Certifié apte au Contact Alimentaire (CE 1935/2004 & CE 2023/2006)
- Compatible avec les traitements couramment utilisés en Santé Animale
- Maintenance simple et rapide
- Compatible avec le système SmartDosing

©DOSATRON INTERNATIONAL S.A.S. 2023

INSTALLATION TYPE

1. D25ALN
2. Filtre
3. Vannes by-pass
4. Vannes d'eau claire : préparation de solutions mères et rinçage du bac
5. Vanne d'amorçage rapide / rinçage / test du dosatron
6. Bac mélangeur

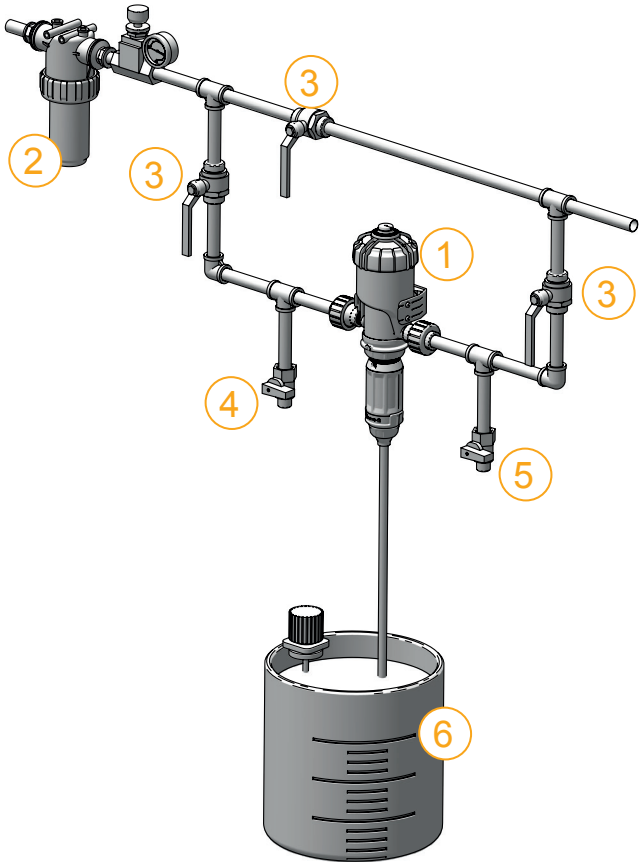

SPÉCIFICATIONS

		D25AL2N		D25AL5N	
		Min	Max	Min	Max
Débit de fonctionnement	l/h	10	2500	10	2500
	m³/h	0,01	2,5	0,01	2,5
	gpm	0,044	11	0,044	11
Pression de fonctionnement	bar	0,3	6	0,3	6
	psi	4,3	87	4,3	85
Perte de charge	bar	0,3	1,1	0,35	1,55
	psi	4,35	15,95	5,08	22,48
Dosage réglable	%	0,2	2	1	5
	1:	500	50	100	20
Débit d'injection	l/h	0,02	50	0,1	125
	gpm	0,000088	0,22	0,00044	0,55

ENCOMBREMENTS

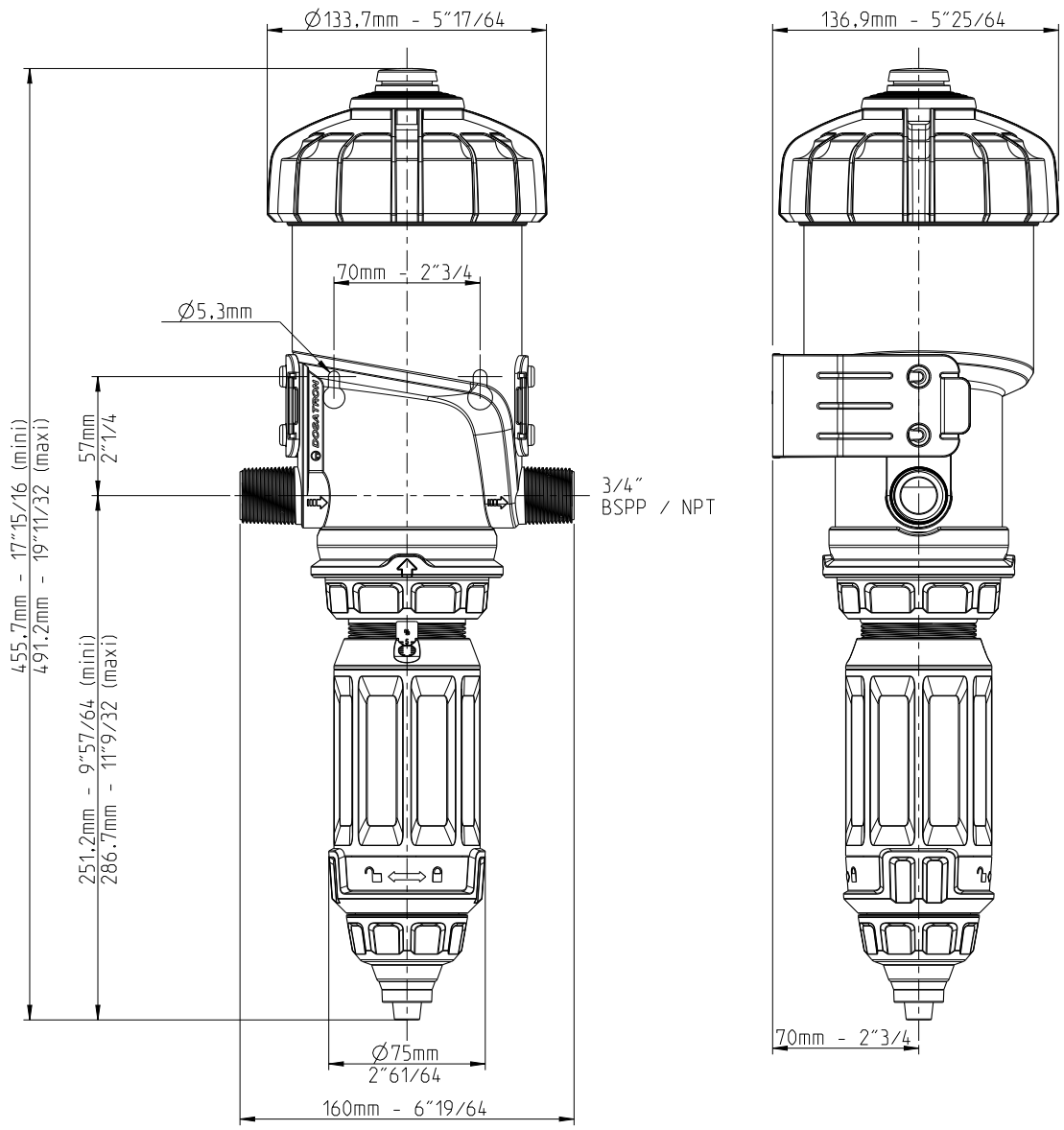

		D25AL2N		D25AL5N	
Poids du doseur	kg	±1,36		±1,36	
	lbs	2,9		2,9	
Dimensions doseur		**Cm**	**Pouce**	**Cm**	**Pouce**
	Diamètre	14	5" 4/16	14	5" 4/16
	Hauteur min.	45	17" 4/5	45	17" 4/5
	Largeur	16	6" 5/16	16	6" 5/16
Poids du colis	kg	~2		~2	
	lbs	~4,4		~4,4	
Dimensions du colis		**Cm**	**Pouce**	**Cm**	**Pouce**
	Longueur	52	20" 1/2	52	20" 1/2
	Hauteur	17,3	6" 3/4	17,3	6" 3/4
	Largeur	16,8	6" 3/5	16,8	6" 3/5

CARACTÉRISTIQUES

		D25ALN	
		Min	Max
Température de l'eau	°C	5	40
	°F	41	104
Cylindrée	L	0,44	
	US GALL	0,11	
Calcul du débit d'eau	Clacs moteur /15 sec	l/h	GPM
	4	209	0,92
	8	418	1,84
	16	835	3,67
	32	1670	7,35
	40	2088	9,19
	46	2506	11,02
Raccordement	Type	NPT/BSP mâle Ø 20x27 mm	
	Pouces	3/4"	

ÉQUIPEMENTS

		D25AL2N		D25AL5N	
		Série	Option	Série	Option
Joints de dosage	VF	x		x	
Purge		x		x	
Support mural		x		x	
Tuyau d'aspiration	1,75 m	x		x	
Crépine lestée	filtre 300µ	x		x	
Certification	Alimentarité (CE 1935/2004 & CE 2023/2006)	x		x	

MATÉRIAUX

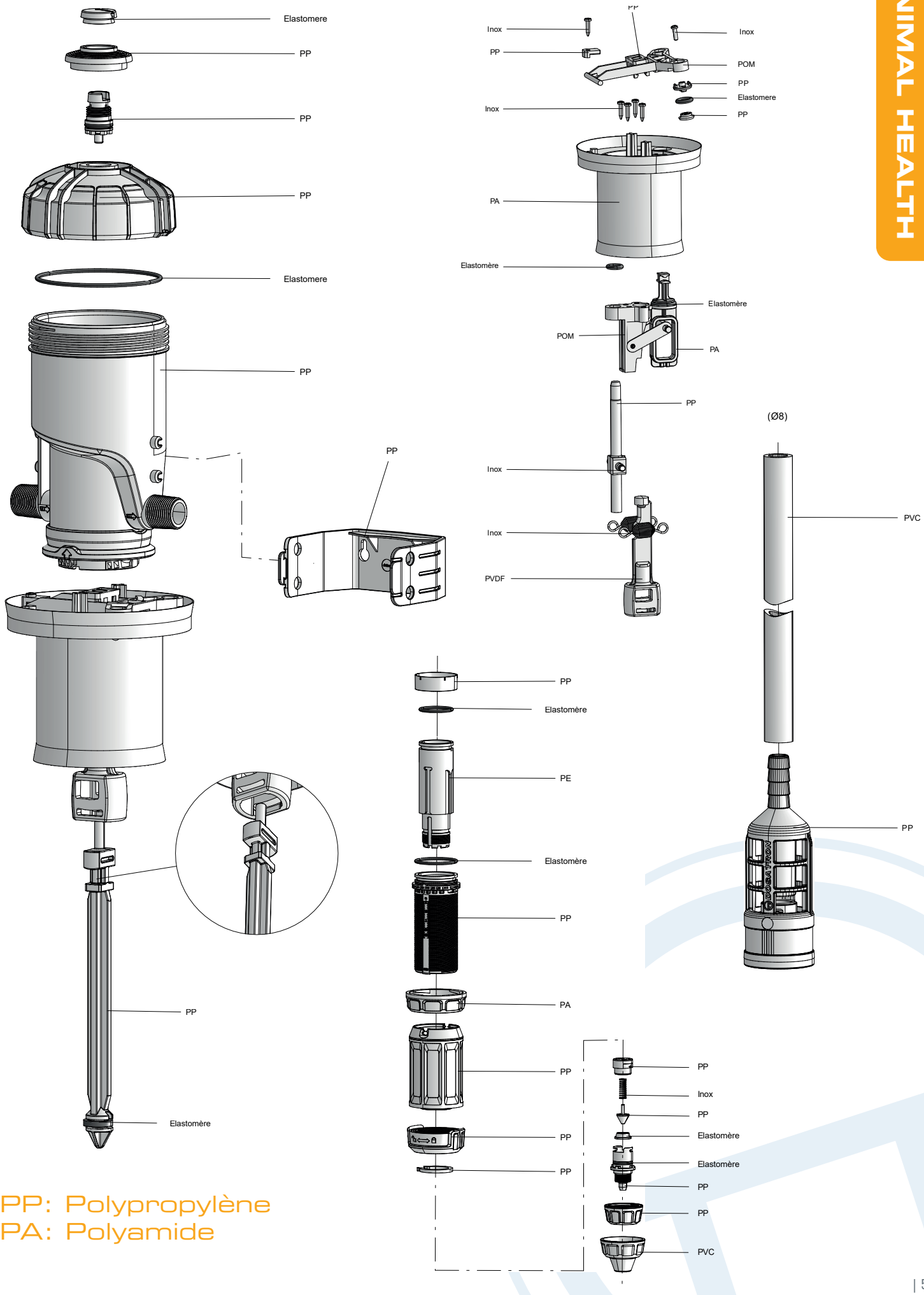

PP: Polypropylène
PA: Polyamide

COURBES - PERTE de CHARGE

D25AL2N

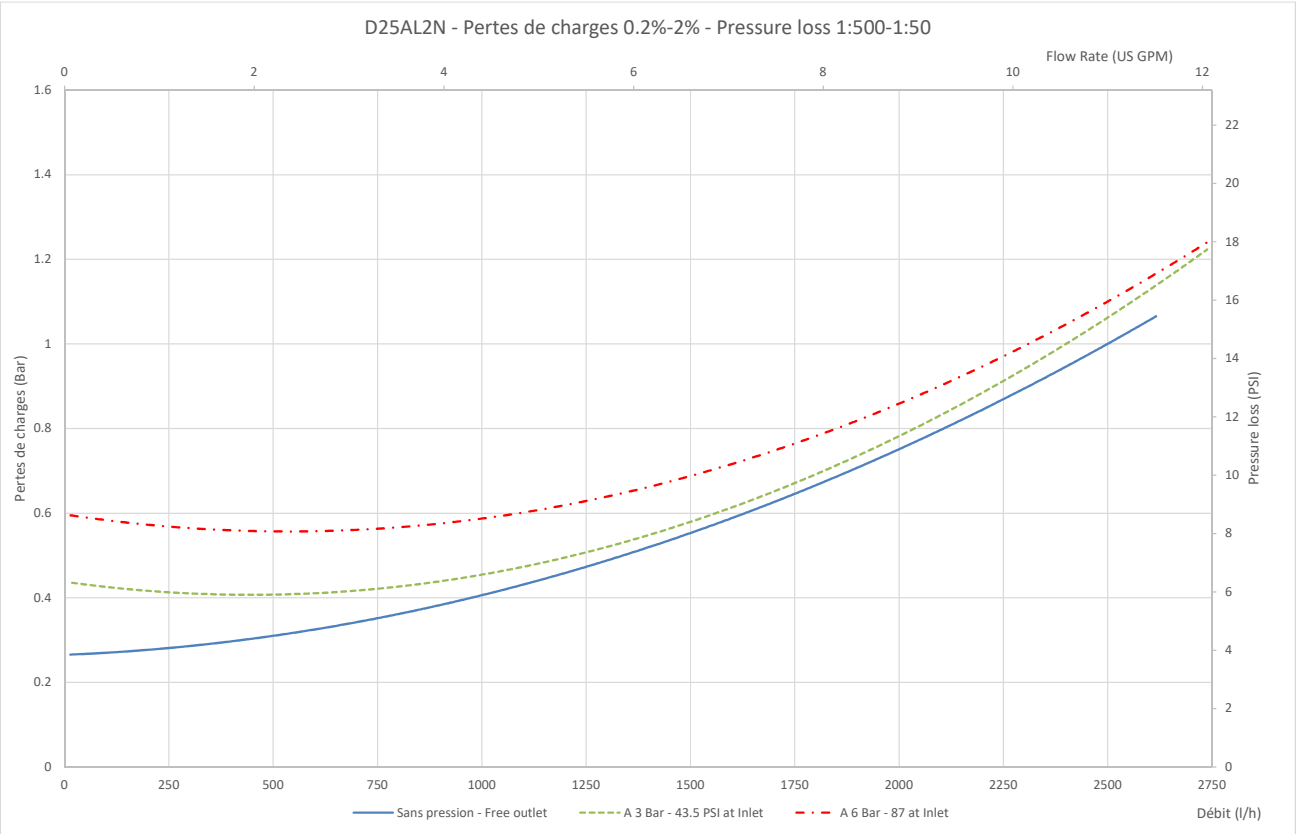

D25AL5N

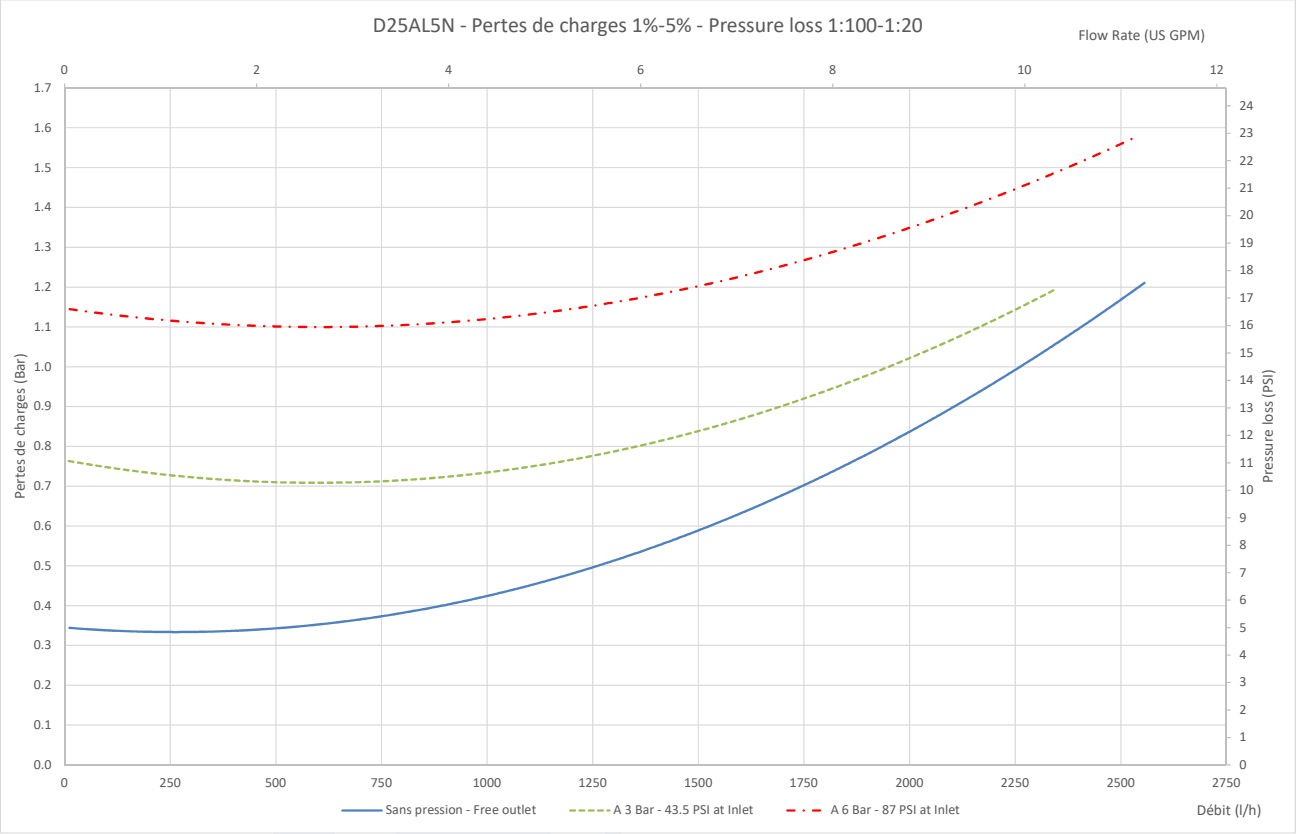

TECHNOLOGIE DOSATRON

Une technologie unique intégrant toutes les fonctions du dosage

Installé sur le réseau d'eau, le **Dosatron** utilise la pression d'eau comme **seule force motrice**. Ainsi actionné, il aspire le produit concentré, le dose au pourcentage désiré, puis le mélange avec l'eau motrice.

La solution réalisée est alors envoyée en aval.
La dose de produit injecté est toujours **proportionnelle au volume d'eau** qui traverse le Dosatron, quelles que soient les variations de débit ou de pression du réseau.

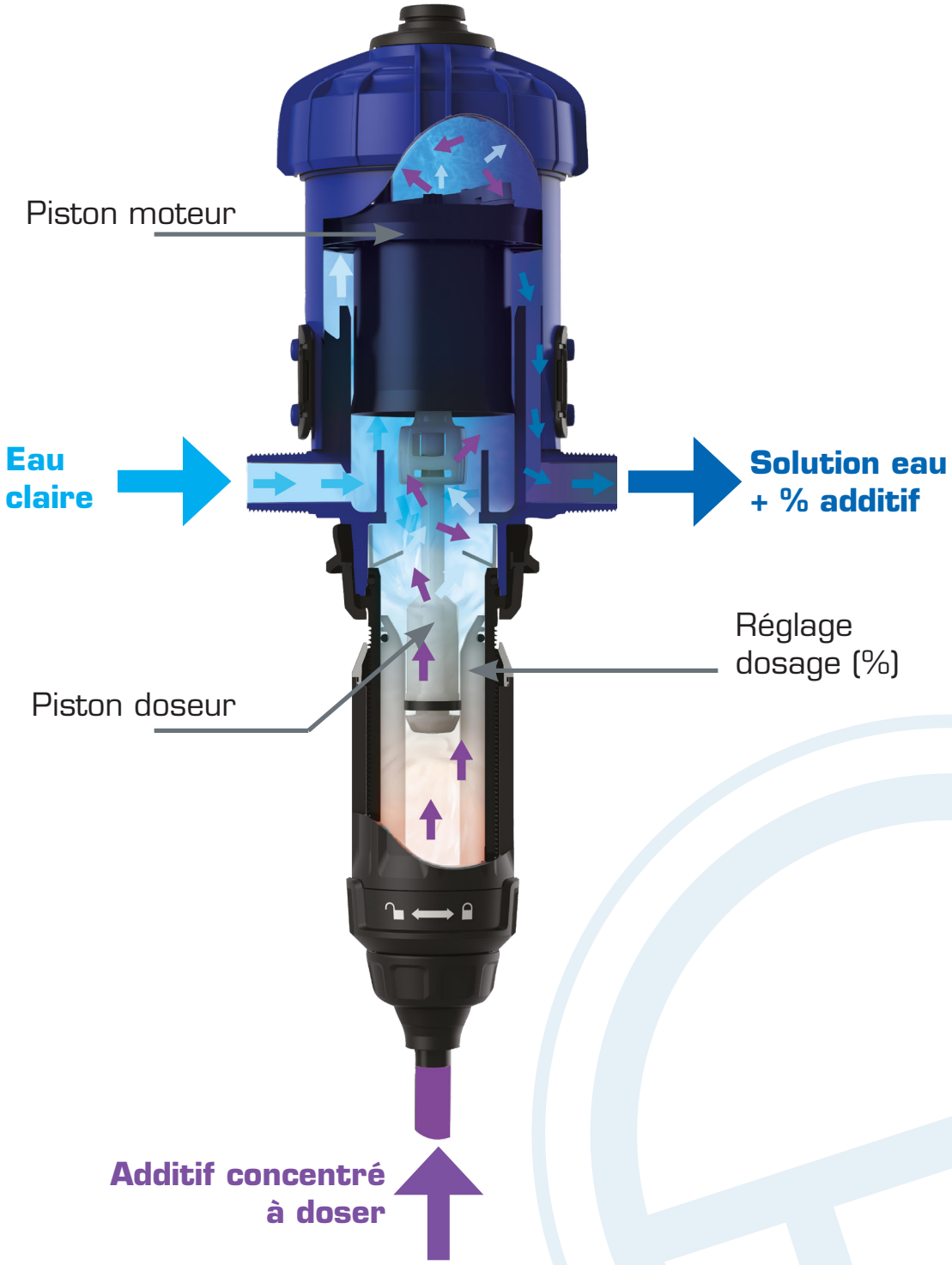

DOSATRON®
Because life is powered by water®

www.dosatron.com

DOSATRON APP
Votre assistant quotidien

GET IT ON Google Play
DOWNLOAD ON THE App Store

©DOSATRON INTERNATIONAL S.A.S 2023
Ce document ne constitue pas un engagement contractuel et n'est fourni qu'à titre indicatif.
DOSATRON INTERNATIONAL se réserve le droit de modifier ses appareils à tout moment. Ce document est une propriété exclusive de la société DOSATRON INTERNATIONAL.
Reproduction interdite en l'absence de son autorisation écrite - Code de la propriété intellectuelle livre I et IV et autres textes applicables.